LÍNEA CERRADURAS PARA ENTRADAS PRINCIPALES

FICHA TÉCNICA

REF: KL 1070 PREMIUM

SOBREPONER



GARANTÍA 5 Años SOBRE EL ACABADO

GARANTÍA 25 Años SOBRE EL MECANISMO

- Cilindro tipo MTL.
- Pintura electrostática.
- Sistema de guardas telescópicas.

@CERRADURASKL
323 586 5933
www.klsecurity.com.co

KL CERRADURAS

SI ES KL ...
ESTÁS SEGURO

LÍNEA CERRADURAS
PARA ENTRADAS PRINCIPALES



CARACTERÍSTICAS	CERRADURA KL 1070 PREMIUM
Backset a 70 mm.	★
Cerradura de 3 avances.	★
Cilindro exterior con 8 guardas.	★
Cilindro interior con 6 guardas.	★
Pin de seguridad en pato.	★
Pestillo reversible en bronce.	★
5 Llaves tipo MTL.	★
Cilindro macizo en bronce.	★
Guardas telescópicas en acero.	★
Esfera de posicionamiento.	★

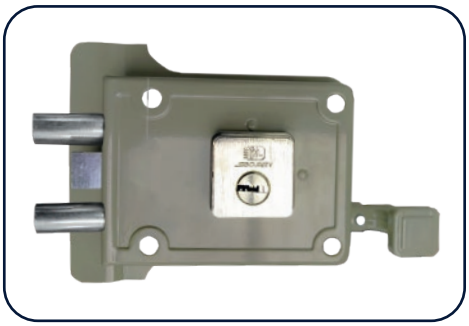

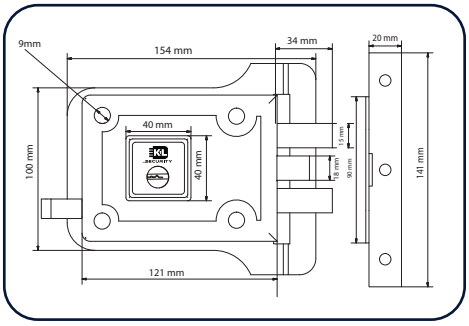

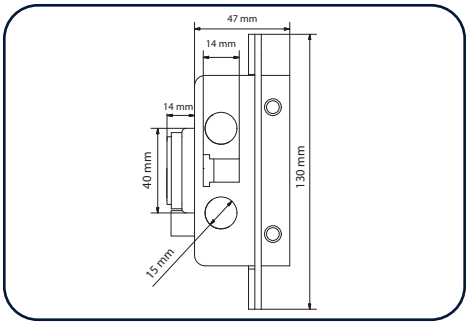

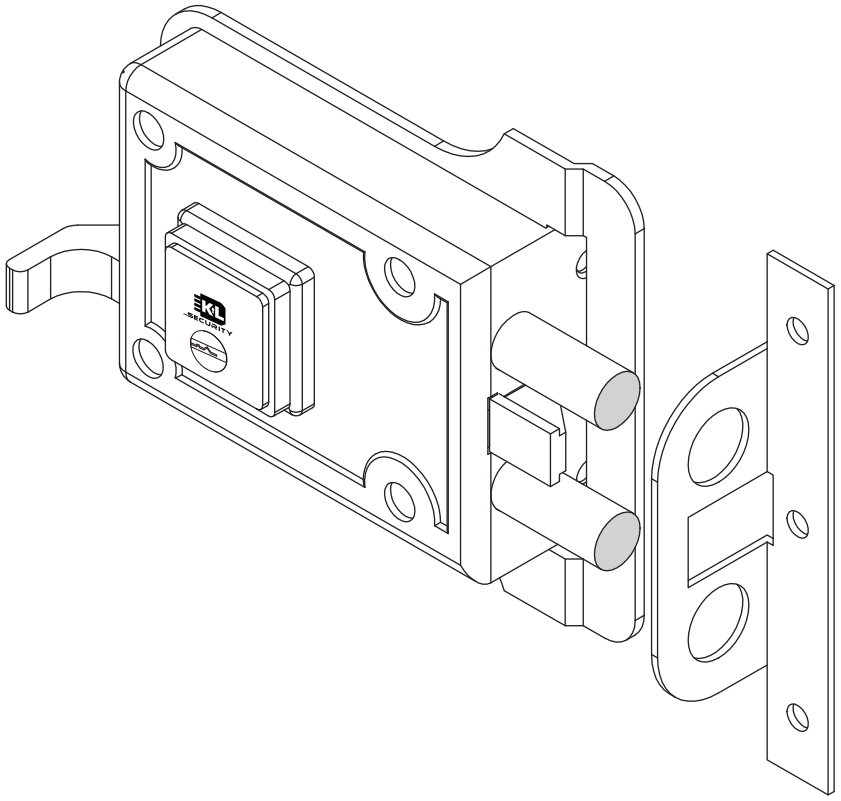

Única cerradura del mercado de este modelo
con un pin que asegura el pato y el carro.

KL CERRADURAS

• **SEDE PRINCIPAL:** Carrera 72K #37-55 Sur.
• **PBX:** (601) 346 2766 • **CELULAR:** 323 586 5933
• **CORREO:** atencionkl@klsecurity.net
@cerraduraskl • Bogotá - Colombia

SI ES KL ...
ESTÁS SEGURO