LÍNEA INCRUSTAR
PARA CERRADURAS DE ENTRADA PRINCIPAL

FICHA TÉCNICA



GARANTÍA REAL 5 AÑOS SOBRE EL ACABADO

GARANTÍA REAL 25 AÑOS SOBRE EL MECANISMO

- Caja en acero macizo para mayor duración.
- Pintura electrostática.
- Fácil instalación y mejor ajuste.

WWW.KLCERRADURAS.COM.CO

Línea de atención: *323 586 5933*

KL CERRADURAS

LÍNEA INCRUSTAR
PARA CERRADURAS DE ENTRADA PRINCIPAL





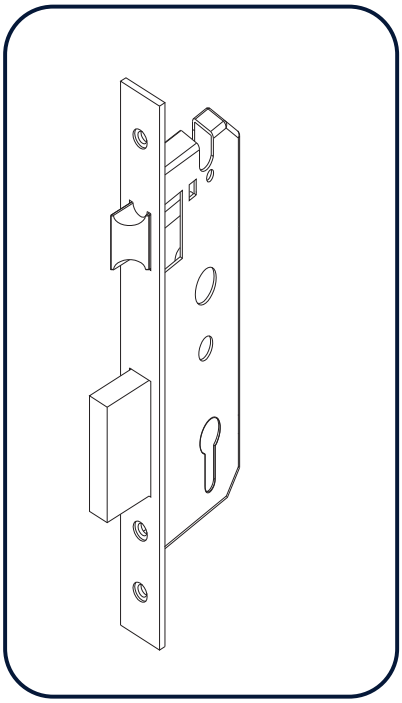

CARACTERÍSTICAS	KL 20	KL 20 S
Backset a 20 mm (2 cm).	✓	✓
Cilindro C1100-60, perfil europeo.	✓	
Pasador rectangular macizo.	✓	✓
Pasador de 1 avance.	✓	✓
Pestillo reversible.	✓	✓
Recibidor de cuadrante en bronce.	✓	✓
Mortise de 32 mm	✓	✓

KL 20

MEDIDAS EN mm

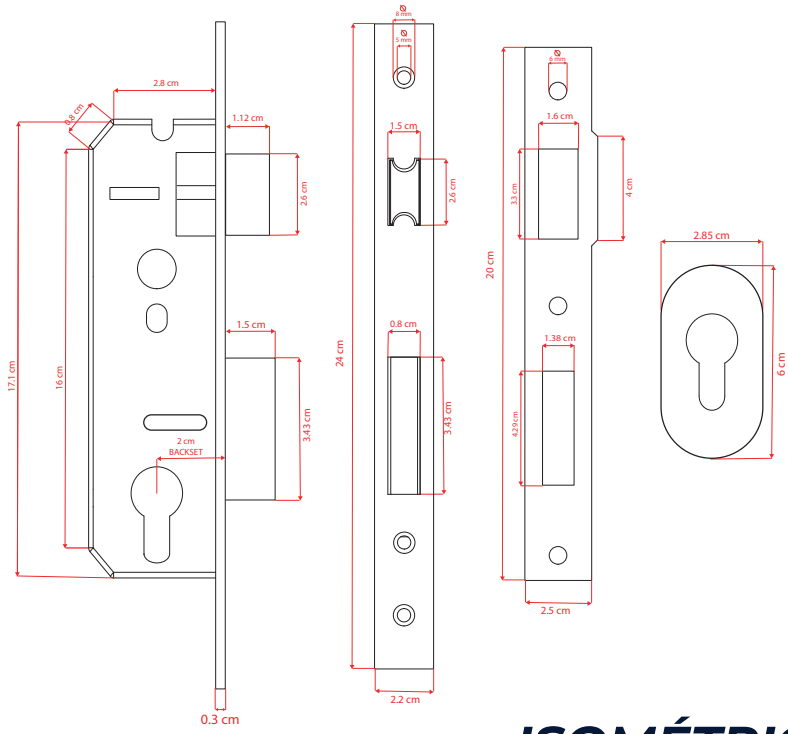

ISOMÉTRICO

• **SEDE PRINCIPAL:** Carrera 72K #37-55 Sur.
• **PBX:** (601) 346 2766 • **CELULAR:** 323 586 5933
• **CORREO:** atencionkl@klsecurity.net
@cerraduraskl • Bogotá - Colombia

*Si es **KL**, estás seguro*