KITS DE INCRUSTAR
PARA ENTRADA PRINCIPAL

FICHA TÉCNICA

KIT 6000 / 6000-4



GARANTÍA REAL 5 AÑOS SOBRE EL ACABADO

GARANTÍA REAL 25 AÑOS SOBRE EL MECANISMO

- Fácil instalación y mejor ajuste.
- Mantiene su acabado a través del tiempo.
- Alta seguridad.

WWW.KLCERRADURAS.COM.CO

Línea de atención: *323 586 5933*

KL CERRADURAS

*Si es **KL**, estás seguro*

KITS DE INCRUSTAR
PARA ENTRADA PRINCIPAL





CARACTERÍSTICAS	KIT 6000	KIT 6000-4
Backset a 60 mm (6 cm).	✓	✓
Cerradura de incrustar KL 60 s.	✓	
Cerradura de incrustar KL 200-60 s.		✓
Manijón Colon M-4 en acero 304.	✓	✓
5 llaves con sistema multipunto.	✓	✓
4 Bulones en acero.		✓
Pasador cuadrado en acero.	✓	

FUNCIONALIDAD E ISOMÉTRICO POR REFERENCIA

KIT 6000

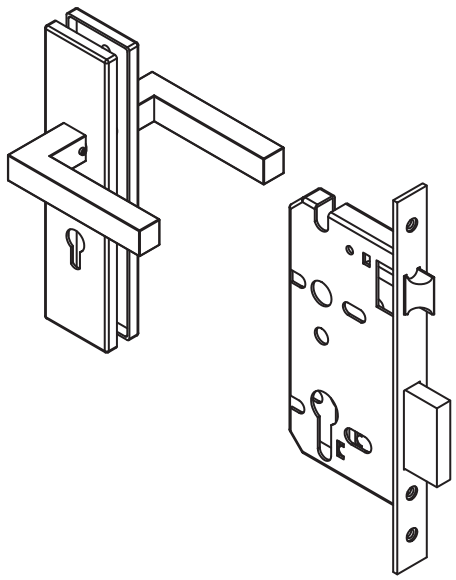

KIT 6000-4

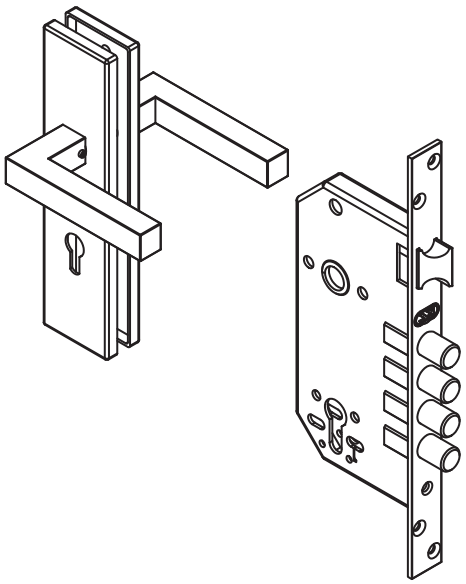

• **SEDE PRINCIPAL:** Carrera 72K #37-55 Sur.
• **PBX:** (601) 346 2766 • **CELULAR:** 323 586 5933
• **CORREO:** atencionkl@klsecurity.net
@cerraduraskl • Bogotá - Colombia

*Si es **KL**, estás seguro*