LÍNEA MANIJAS
PARA CERRADURAS DE INCRUSTAR

FICHA TÉCNICA

MJ-1 NOVOS



GARANTÍA REAL 5 AÑOS SOBRE EL ACABADO

GARANTÍA REAL 25 AÑOS SOBRE EL MECANISMO

- Fácil instalación.
- Mantiene su acabado a través del tiempo.
- Mayor ajuste por su sistema tubular.

WWW.KLCERRADURAS.COM.CO

Línea de atención: *323 586 5933*

KL CERRADURAS

LÍNEA MANIJAS
PARA CERRADURAS DE INCRUSTAR

CARACTERÍSTICAS	MJ-1 NOVOS
Manijas en acero 304.	✓
Bocallaves y rosetas en acero 304	✓
Sistema de ajuste en manija interna en forma de tuerca para mayor resistencia.	✓
Sistema adicional para bloqueo manija externa	✓

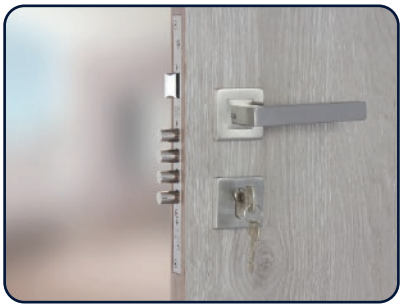

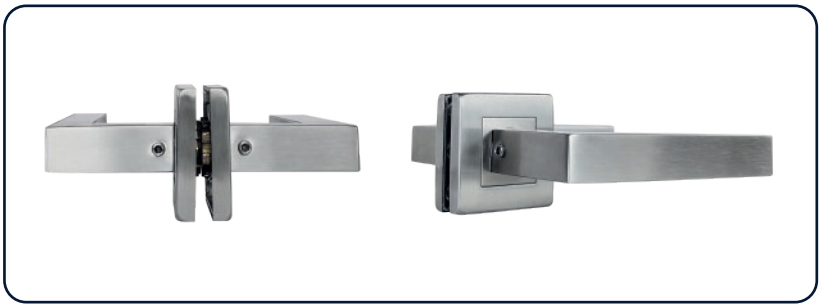

FUNCIONALIDAD E ISOMÉTRICO POR REFERENCIA

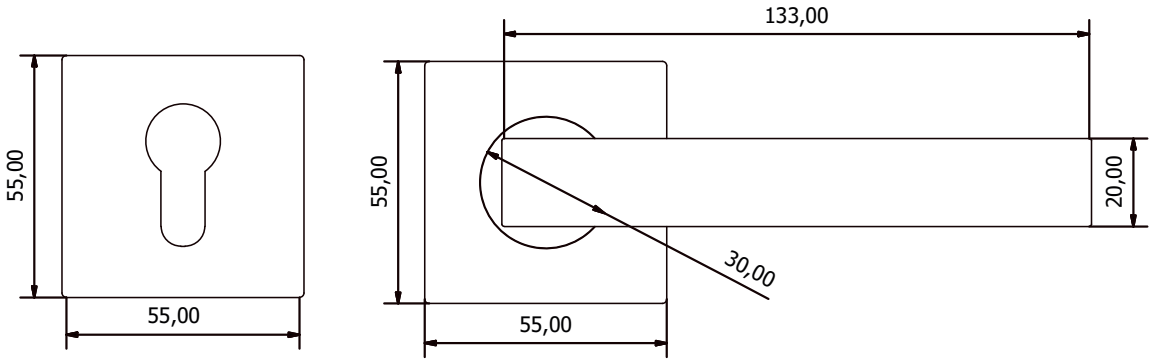

• **SEDE PRINCIPAL:** Carrera 72K #37-55 Sur.
• **PBX:** (601) 346 2766 • **CELULAR:** 323 586 5933
• **CORREO:** atencionkl@klsecurity.net
@cerraduraskl • Bogotá - Colombia

*Si es **KL**, estás seguro*