LÍNEA MANIJONES

FICHA TÉCNICA



M-12 LETO

GARANTÍA REAL 5 AÑOS SOBRE EL ACABADO

GARANTÍA REAL 25 AÑOS SOBRE EL MECANISMO

- Fácil instalación.
- Incluye tornillos de fijación

WWW.KLCERRADURAS.COM.CO

Línea de atención: *323 586 5933*

KL CERRADURAS

LÍNEA MANIJONES

CARACTERÍSTICAS	*M-12 LETO*
Plancha en Hierro	✓
Manijas en Zinc	✓
Manija exterior fija e interior móvil.	✓
Ajuste interno de manija con pin zeger	✓
Entrada de cilindro perfil europeo	✓

MANIJON



FUNCIONALIDAD E ISOMÉTRICO POR REFERENCIA

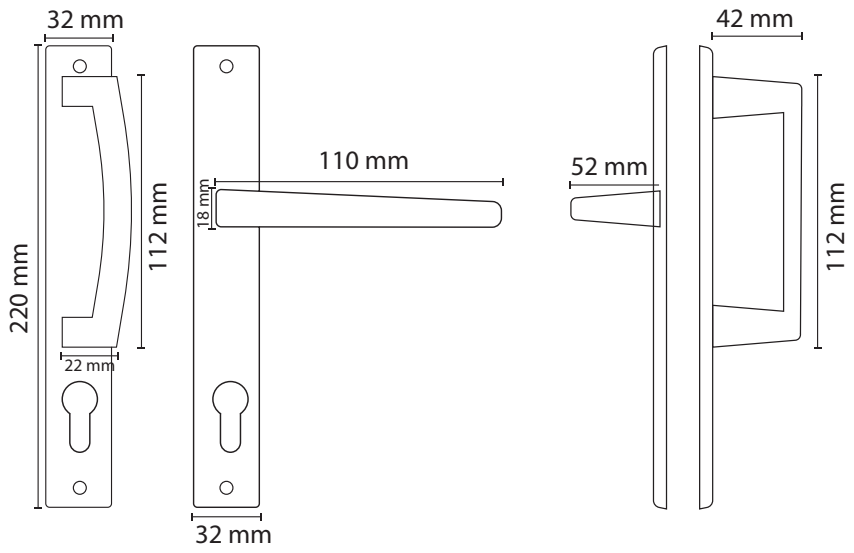

• **SEDE PRINCIPAL:** Carrera 72K #37-55 Sur.
• **PBX:** (601) 346 2766 • **CELULAR:** 323 586 5933
• **CORREO:** atencionkl@klsecurity.net
@cerraduraskl • Bogotá - Colombia

*SI ES **KL**, ESTÁS SEGURO*