TOPE PISO
FICHA TÉCNICA



GARANTÍA REAL 5 AÑOS SOBRE EL ACABADO

GARANTÍA REAL 25 AÑOS SOBRE EL MECANISMO

- Fácil instalación.
- Mantiene su acabado a través del tiempo.

WWW.KLCERRADURAS.COM.CO

Línea de atención: *323 586 5933*

KL CERRADURAS

TOPE PISO
FICHA TÉCNICA

COLOR DISPONIBLE

TP-3 PLATA



TP-3 NEGRO



CARACTERÍSTICAS	TP - 3
Tope piso imantado.	✓
Evita los golpes entre la pared y la puerta.	✓
Hecho en acero 304.	✓
Con accesorios de instalación	✓

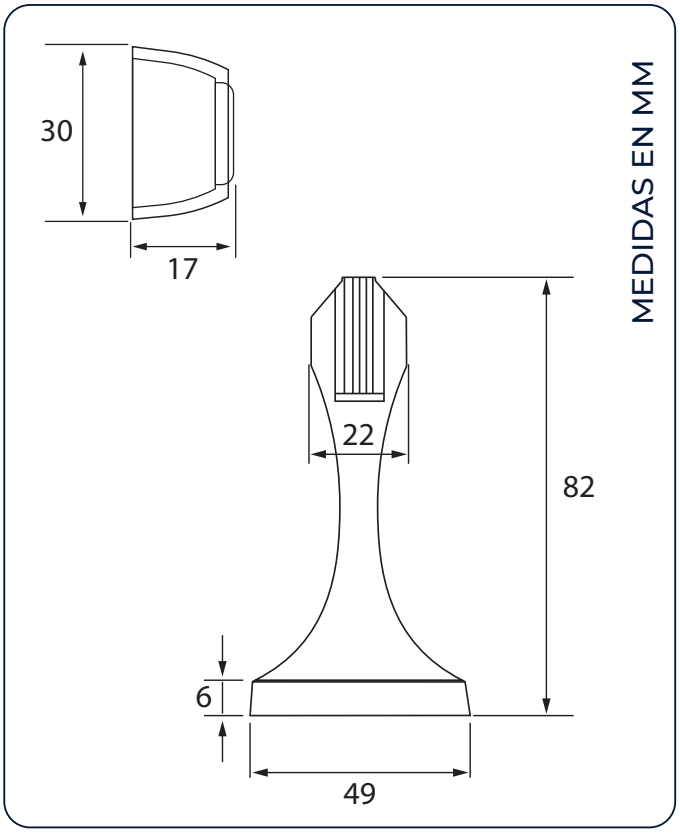

EMPAQUE

1 Unidad
2 Tornillos
1 Chazo de expanción
2 Chazos plásticos

ACABADO

ACERO 304
LÁMINAS IMANTADAS

• **SEDE PRINCIPAL:** Carrera 72K #37-55 Sur.
• **PBX:** (601) 346 2766 • **CELULAR:** 323 586 5933
• **CORREO:** atencionkl@klsecurity.net
@cerraduraskl • Bogotá - Colombia

*SI ES **KL**, ESTÁS SEGURO*